Für die Selbstmontage / Werkstoffgruppe AISI 316
Pour le montage sur place / Groupe de matériaux AISI 316
For on-site assembly / AISI 316 material group

Spannschloss mit Öse verschraubt
Tuyau de serrage avec œillet vissé
Turnbuckle with screwed eye end

Gewinde links-/rechtsgängig Filetage pas à droite/gauche Right-/left-hand thread	Seil Câble Rope	Gewinde Filetage Thread	Charakt. Bruchkraft Force de rupture charact. Charact. breaking force	Grenzzugkraft Force de traction limite Design tension resistance	Abmessungen Dimensions Dimensions							Spannweg Course Range	
Nr. / N° / No.	**∅**	**a**	**kN**	**kN**	**b1**	**b2**	**b3**	**∅ d**	**e**	**h**	**k**	**⊕**	**⊖**
	mm	mm	(kN × 102 = kp)	(kN × 102 = kp)	mm	mm	mm	mm	mm	mm	mm	mm	mm
30819-0200	**2**	**M6**	2,8	1,8	231	92	16	6,5	7	14	4	22	44
30819-0300	**3**	**M6**	5,1	3,4	231	92	16	6,5	7	14	4	22	44
30819-0400	**4**	**M6**	9,1	6,1	231	92	16	6,5	7	14	4	22	44
30819-0500	**5**	**M8**	13,8	9,2	262	112	21	8,5	8,5	17	5	26	52
30819-0600	**6**	**M8**	17,1	11,4	262	112	21	8,5	8,5	17	5	26	52
30819-0600-10	**6**	**M10**	17,1	11,4	283	120	29	10,5	12	22	6	20	54
30819-0800	**8**	**M12**	34,2	22,8	352	150	31	13	14	25	8	34	68
30819-0800-10	**8**	**M10**	34,2	22,8	304	120	29	10,5	12	22	6	20	54
30819-1000	**10**	**M16**	46,9	31,3	425	190	37	14,5	15	31	10	38	62
30819-1200	**12**	**M20**	67,5	45	499	220	49	19,5	21	40	15	50	58

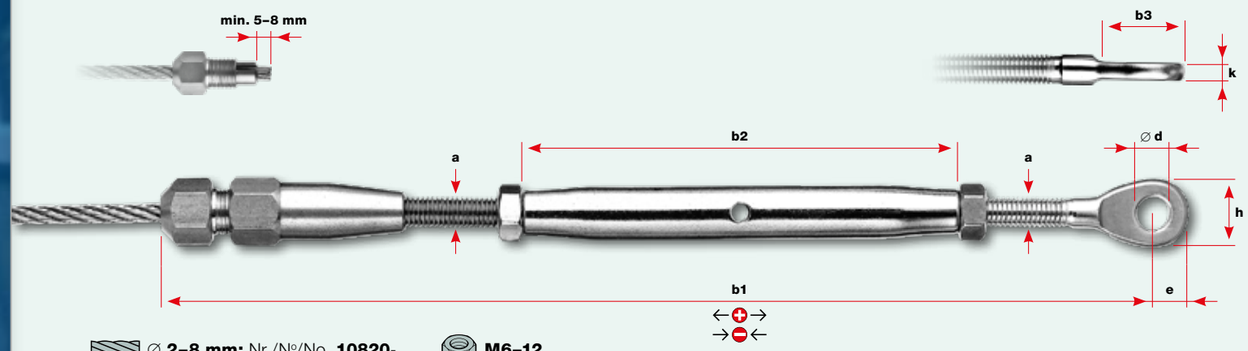

∅ **2–8 mm:** Nr./N°/No. **10820**- **M6–12**

∅ **10–16 mm:** Nr./N°/No. **10830**- **M16–24**

■ **Die korrekte Montage** und den richtigen Seildurchmesser hat der Anwender selbstverantwortlich zu prüfen. Funktionstüchtigkeit gewähren nur die Jakob-Seile **Nr. 10820**- und **10830**-.
Montageanleitung: www.jakob.com

■ L'utilisateur doit vérifier en sa propre responsabilité **le montage** et le diamètre **corrects** du câble. Le bon fonctionnement n'est garanti qu'avec les câbles Jakob **N° 10820**- et **10830**-.
Instructions de montage: www.jakob.com

■ The user is responsible for choosing **the correct assembly** method and the proper rope diameter. Functionality is guaranteed only by Jakob rope **Nos. 10820**- and **10830**-.
Assembly instructions: www.jakob.com

■ **Wichtig:** Das Seilende (ca. 5 cm) muss absolut frei von Schmiermitteln sein. Mit Lösungsmittel entfetten (Loctite 7063, Jakob-**Nr. 30879**-0002).

■ **Important:** Le bout du câble (env. 5 cm) doit être totalement exempt d'huile et de graisse. Dégraisser à l'aide d'un dissolvant approprié (Loctite 7063, Jakob **N° 30879**-0002).

■ **Caution:** The rope end (approx. 5 cm) must be absolutely free of lubricants. Degrease with solvent (Loctite 7063, Jakob **No. 30879**-0002).

⊕⊖

■ **Ausgangslage für den Spannweg:** Die Aussengewinde sind je halb eingeschraubt. **Achtung:** Die minimale Einschraubtiefe beträgt 1,5 × Gewinde-∅ (M6 = 9 mm).
←⊕→ = verlängern (lösen)
→⊖← = verkürzen (spannen)

■ **Position initiale pour la course de serrage:** Les filetages extérieurs sont vissés chacun de moitié dans le tuyau de serrage. **Attention:** La profondeur minimale de vissage est égale à 1,5 × ∅ du filetage (M6 = 9 mm).
←⊕→ = allonger (diminue la tension)
→⊖← = raccourcir (augmente la tension)

■ **Tensioning range:** The external thread ends are both screwed in halfway. **Caution:** The minimal screw insertion depth is 1.5 × thread ∅ (M6 = 9 mm).
←⊕→ = make longer (relax)
→⊖← = make shorter (tension)